OZO SWXH2-R

Pièce	Car.	Nombre	Numéro
Ecrou M12	M12	2	1
Rondelle anti-rotation		2	2
Rondelle	1,5mm	1	3

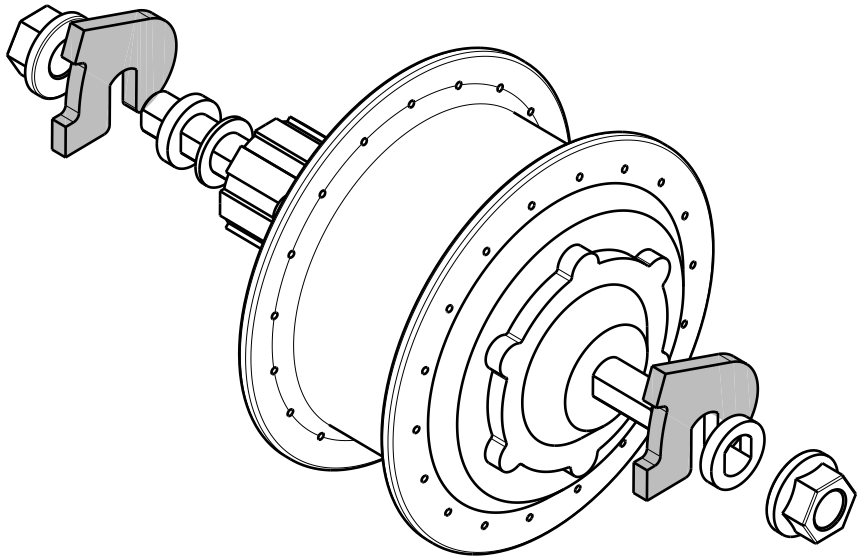

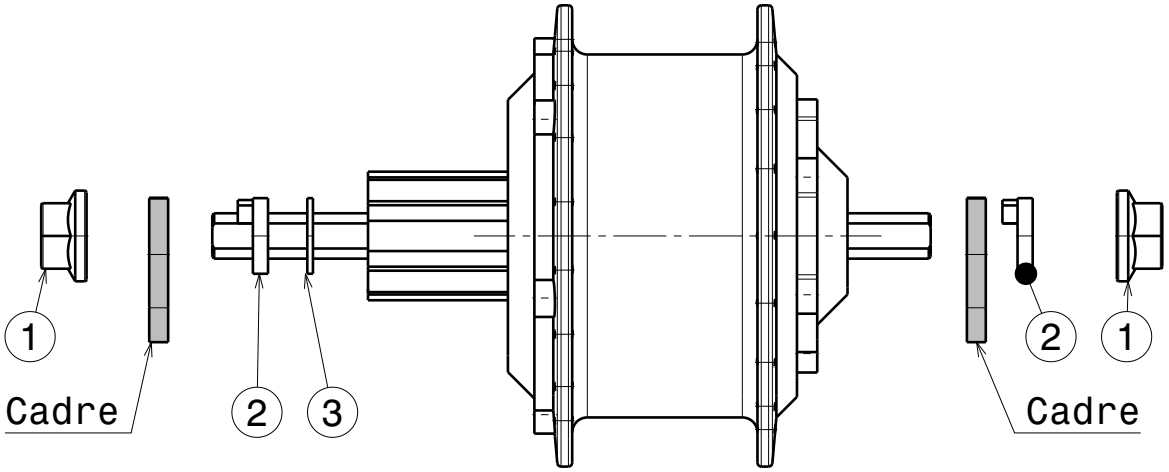

Entraxe : 136mm